EJE/EIXO	
ESTÁNDAR/PADRÃO	
OPCIONAL/OPCIONAL	
ESPECIAL/ESPECIAL	X

Dimensões em polegada

CERTIFICADO WEG MOTORES
Documento certificado.
Não sujeito a alterações.

ESTA REVISÃO SUBSTITUI E CANCELA A ANTERIOR, A QUAL DEVERA SER ELIMINADA.

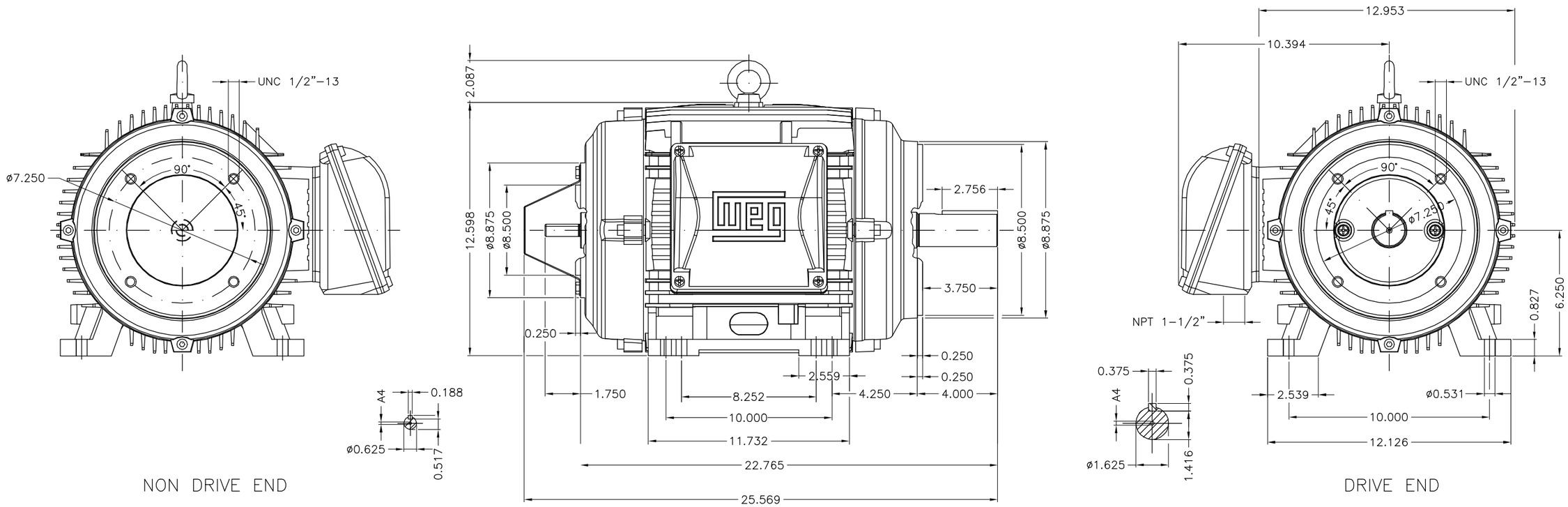

Termostato 155°C – Desconexión / Proteção térmica desligamento – termostato 155°C
Sin ventilador / Sem ventilador
Sin deflectora / Sem tampa defletora
Plan de pintura 203A / Plano de pintura 203A
Forma constructiva NEMA F-1 / Forma construtiva NEMA F-1
Forma constructiva B34R(D) / Forma construtiva B34D

ECM ECM	LOC LOC	RESUMO MODIFICAÇÃO SUMMARY OF MODIFICATIONS	EXECUTADO EXECUTED	VERIFICADO CHECKED	LIBERADO RELEASED	DATA DATE	VER VER
500001568583		CONFORME A CLAIM 415383210	PEREZA	JOSEARMANDO	JOSEARMANDO	13.03.2019	03
500001281260		CONFORME A 414351734	VJIMENEZ	JUANL	JUANL	25.04.2017	02

OV: 20460307
PC: motor for 5GDY130A1

1.- SPECIAL THERMAL PROTECTOR:
10018066 BIMETAL THERMAL PROT 155 NF 7AM/CD79

NOTES:

EXEC. /EXECUTED	MCANTERO	MOTOR TRIFÁSICO W22 - NEMA PREMIUM EFF	10002831130
VERIF. /CHECKED	AZUE	CARCAÇA 254/6TC IP55	000 | 03
LIBER. /RELEASED	AZUE		
DATA LB /REL DT	25.04.2014	WMX HUEHUETOCA INGENIERA DEL PRODUCTO	FOLHA/SHEET 1 / 1

20 HP 04 Polos 60Hz

A

CÓPIA SEM CONTROLE

LIBERADO

ZME A3

Propriedade da WEG. Proibida reprodução sem autorização prévia. / WEG's property. Forbidden reproduction without previous authorization.