EJE/EIXO	
ESTÁNDAR/PADRÃO	
OPCIONAL/OPCIONAL	
ESPECIAL/ESPECIAL	X

Dimensões em polegada

ESTA REVISÃO SUBSTITUI E CANCELA A ANTERIOR, A QUAL DEVERA SER ELIMINADA.

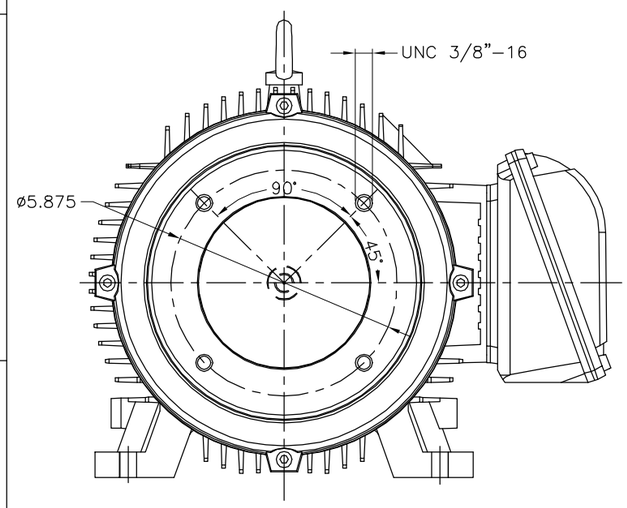

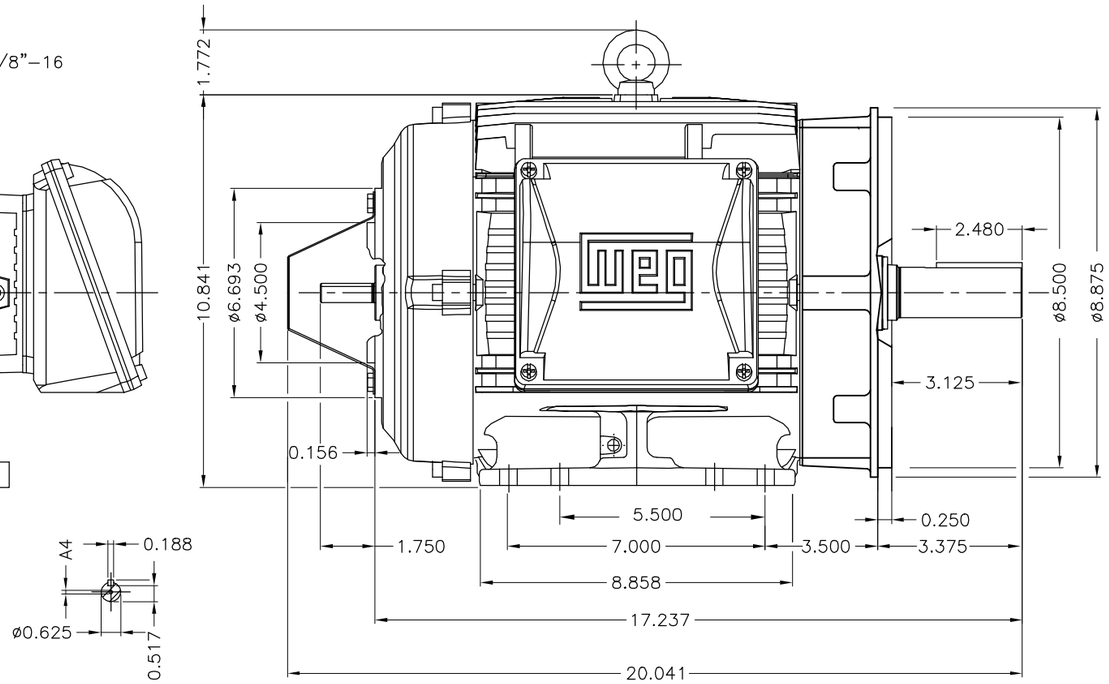

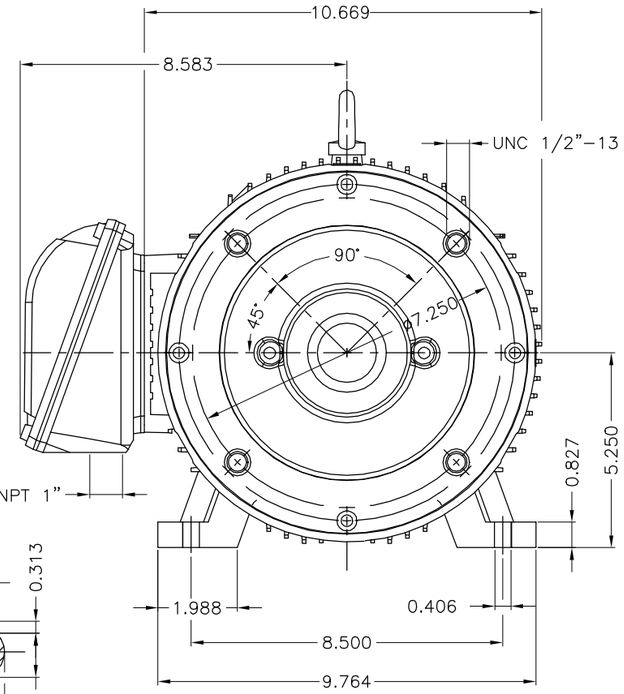

NON DRIVE END

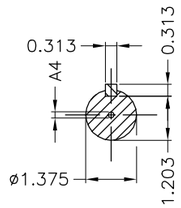

DRIVE END

Termostato 155°C – Desconexión / Thermostats 155°C to trip
Sin ventilador / Without fan
Sin deflectora / Without fan cover
Anillo fijación del rodamiento / Bearing cap
Plan de pintura 207A / Painting plan 207A
Forma constructiva NEMA F-1 / Mounting NEMA F-1
Forma constructiva B34R(D) / Mounting B34R(D)

WEG ELECTRIC CORPORATION – WEC

ECM ECM	LOC LOC	RESUMO MODIFICAÇÃO SUMMARY OF MODIFICATIONS	EXECUTADO EXECUTED	VERIFICADO CHECKED	LIBERADO RELEASED	DATA DATE	VER VER
500001952677		CONFORME A CLAIM 418290715	RESTELA	IRVINGI	IRVINGI	22.06.2021	03
500001568583		ACCORDING TO CLAIM 415383210	PEREZA	MISAEL	MISAEL	28.03.2019	02

OV: 20460307
PC: motor for 5GDY130A1

EXEC. /EXECUTED	MCANTERO	MOTOR TRIFÁSICO W22 - NEMA PREMIUM EFF
VERIF. /CHECKED	AZUE	CARCAÇA 213/5TC IP55
LIBER. /RELEASED	AZUE	
DATA LB /REL DT	24.04.2014	WMX HUEHUETOCA INGENIERA DEL PRODUCTO

10002831057
000 03
FOLHA/SHEET 1 / 1

10 HP 04 Polos 60Hz 413400787

A

CÓPIA SEM CONTROLE

LIBERADO

ZME A3

Propriedade da WEG. Proibida reprodução sem autorização prévia. / WEG's property. Forbidden reproduction without previous authorization.