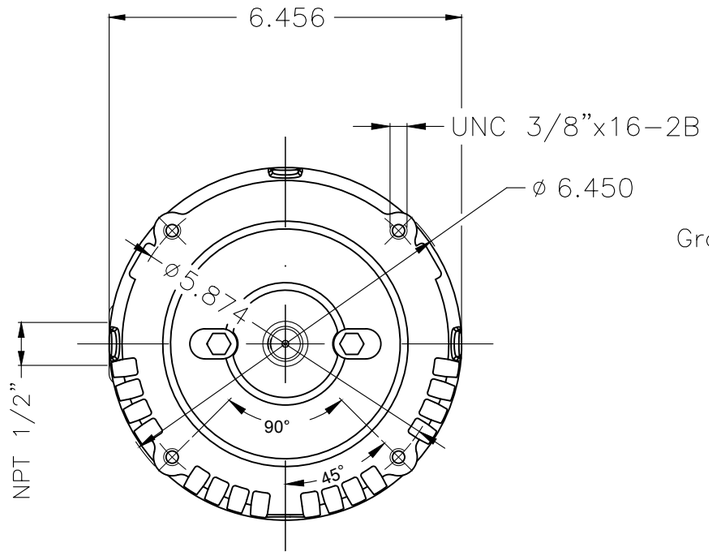

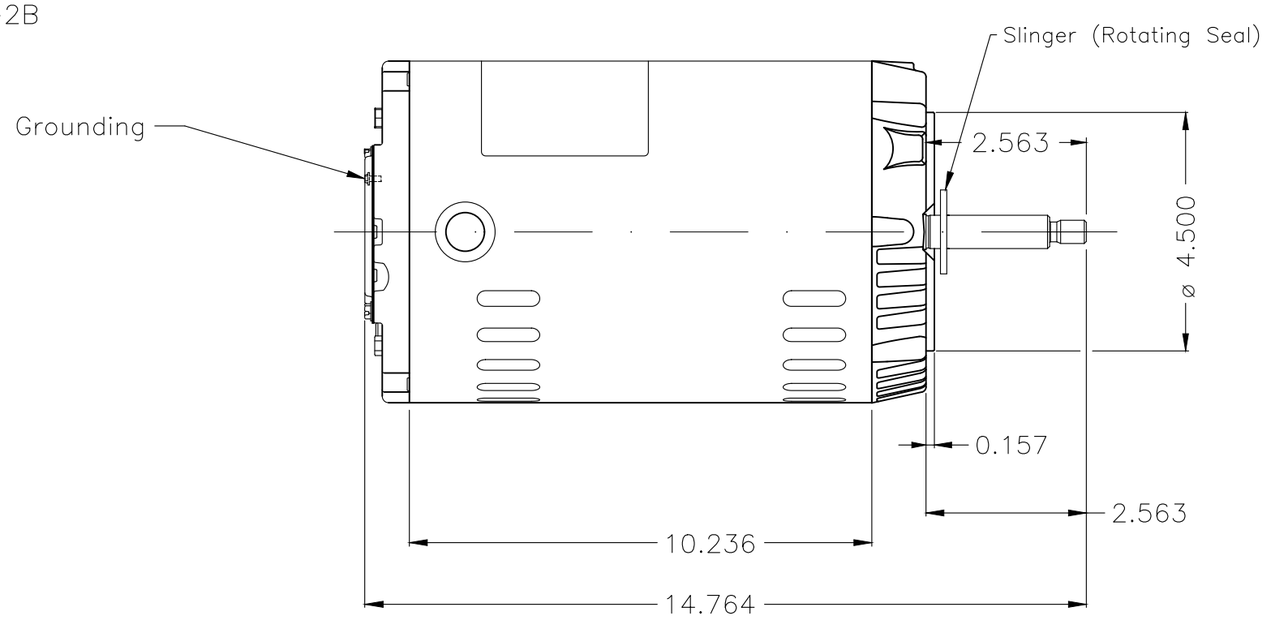

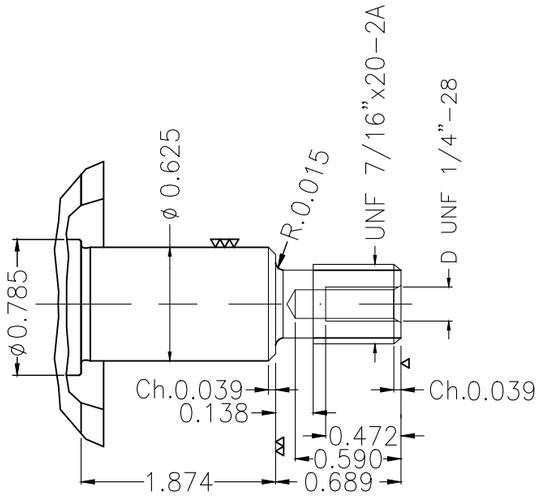

Forma constructiva F-1/B14R(D)

No MODIFICACION	LOC	RESUMEN DE MODIFICACIONES	EJECUTADO	VERIFICADO	LIBERADO	FECHA	VER
500003151684		New document	ALVAREZZ	FMONROY	FMONROY	04.02.2026	00

EJEC.	ALVAREZZ	MOTOR TRIF. ROLLED STEEL JET PUMP FORMA J NEMA PREM. EFF.	10014290999
VERIF.	FMONROY	CARCASA 56J IP21 ODP	000 / 00
LIBER.	FMONROY		
FECHA LB.	04.02.2026	WEG HUEHUETOCA [Ventas Exportacion]	HOJA 1 / 1

5 HP 02 Polos 60 Hz 423043082 A

A3 XME

Dimensiones em pulgadas

DOCUMENTO PRELIMINAR - No debe ser utilizado para fines de instalación.

Propiedad de WEG. Reproducción prohibida sin previa autorización.

1809004145-00