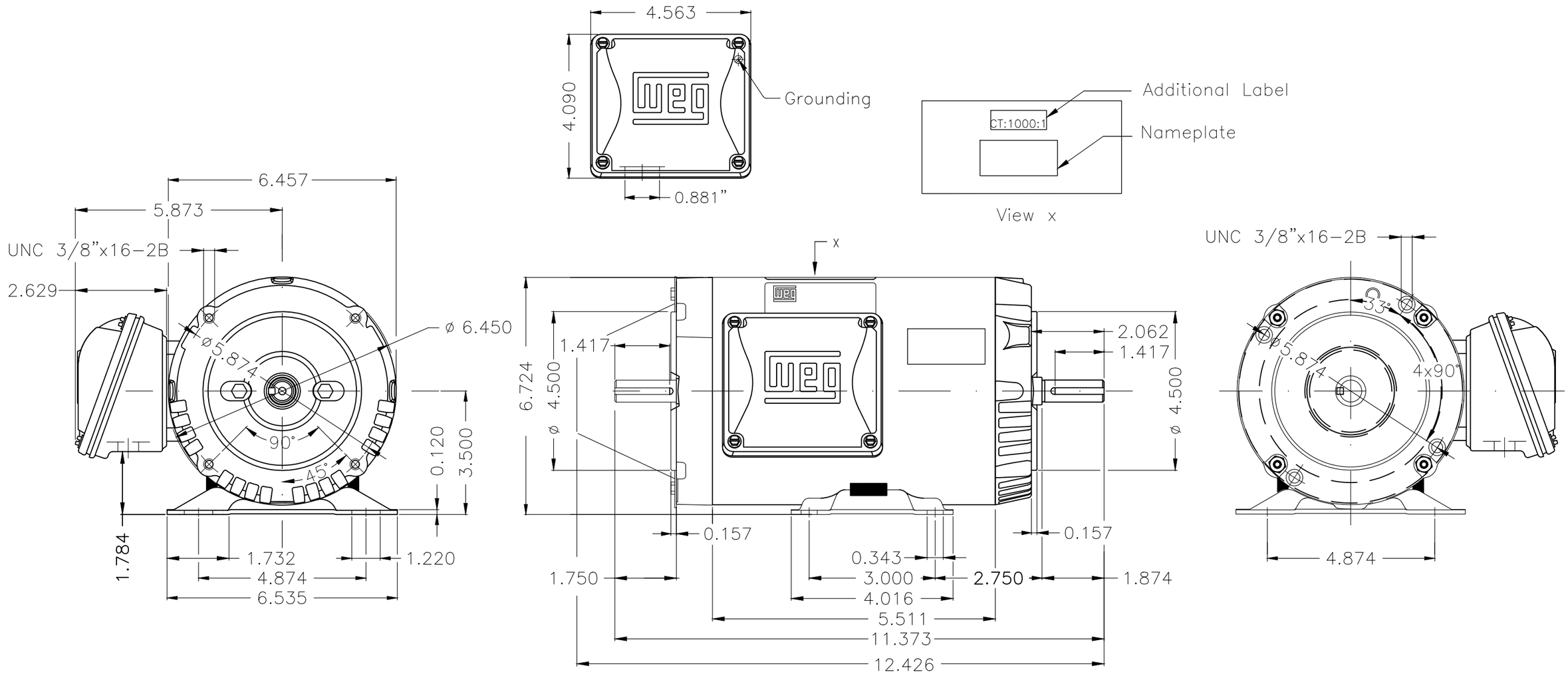

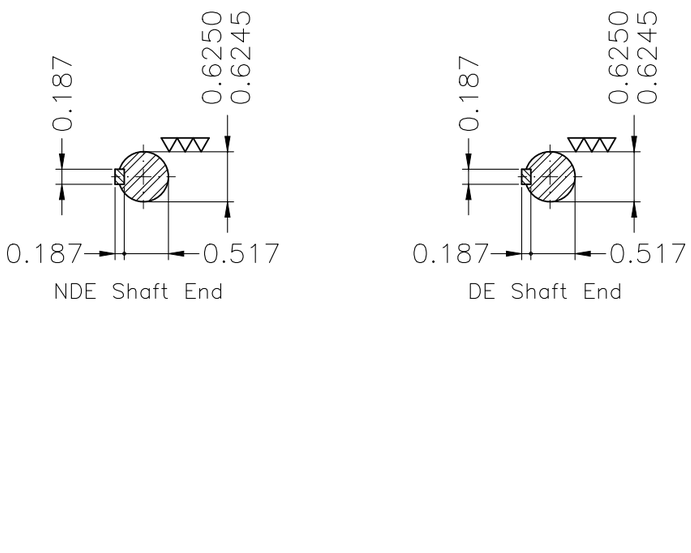

Velocidad maxima segura:6000 rpm/Max safe speed:6000 rpm
Apto para trabajar para VFD 1000: 1 CT / Suitable to work for VFD 1000:1 CT
Placa de identificación adicional para uso del inversor / Nameplate for VFD motor
Salida de los cables para abajo, mirando desde la punta del eje
Termostato 155°C - Desconexión
Vedación - Anillos V Ring
Dren de goma
Reforzar la pata con 2 puntos de soldadura mig
Anillo fijación del rodamiento
Color Munsell N 1 negro mate
Plan de pintura 207N
Forma constructiva F-1/B34R(D)
V.J. PAMENSKY CANADA INC.

No MODIFICACION	LOC	RESUMEN DE MODIFICACIONES	EJECUTADO	VERIFICADO	LIBERADO	FECHA	VER
500003152912		According to claim ZC 422930638	ELIZABETH	FMONROY	FMONROY	05.02.2026	03
500003146662		According to claim ZC 422930638	ELIZABETH	DGUTIERREZ	FMONROY	29.01.2026	02

EJEC.	ELIZABETH	MOTOR TRIF. ROLLED STEEL PREM. EFF.	10014071537
VERIF.	FMONROY	CARCASA 56CZ IP55 TENV	000 / 03
LIBER.	FMONROY		
FECHA LB.	21.11.2025	WEG HUEHUETOCA [Ventas Exportacion]	HOJA 1 / 1

0.25 HP 04 Polos 60 Hz 422906549 A

COPIA SIN CONTROL

LIBERADO SISTEMA Dimensiones em pulgadas

ZME A3

Propiedad de WEG. Reproducción prohibida sin previa autorización.

1779070975-03