ATENÇÃO/ATTENTION

MOTOR DEVE SER LIGADO APENAS NA POSIÇÃO VERTICAL

MOTOR MUST BE ENERGIZED ONLY IN THE VERTICAL POSITION

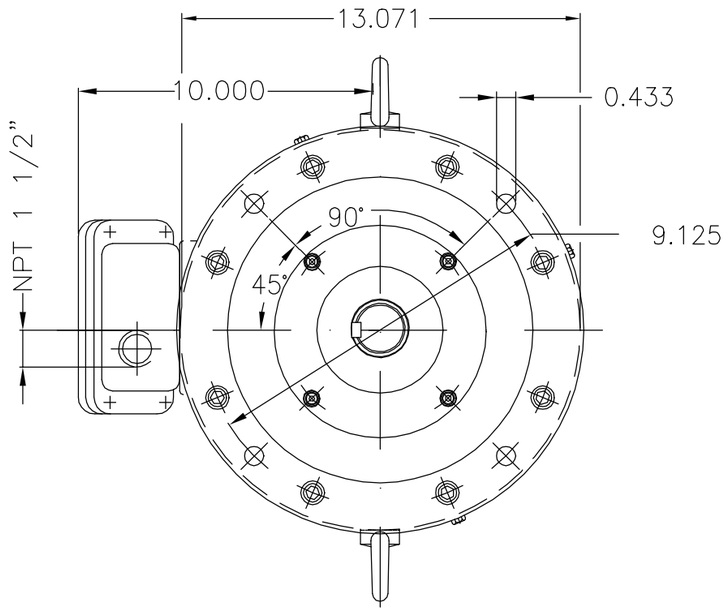

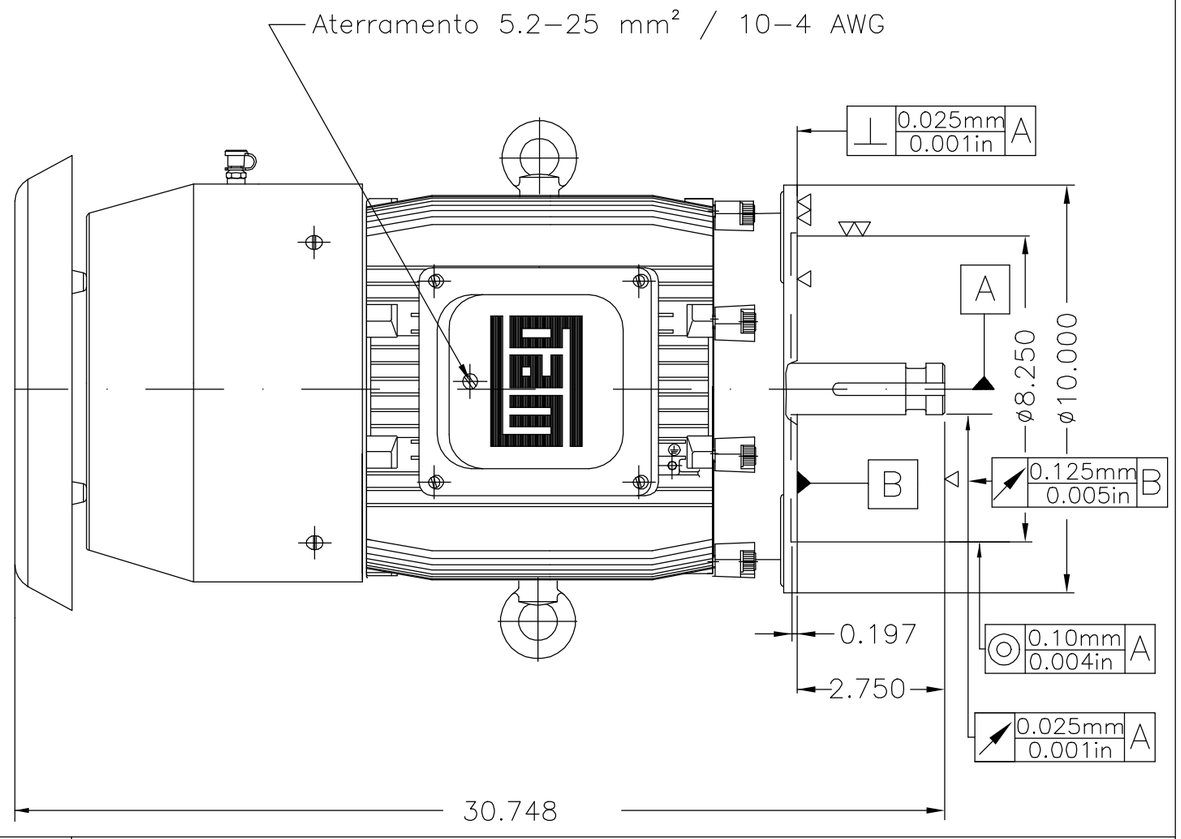

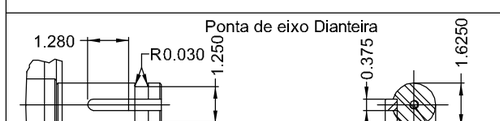

20 HP 02 Polos 60 Hz | A

V.J. PAMENSKY CANADA INC.

ECM	LOC	RESUMO MODIFICAÇÃO	EXECUTADO	VERIFICADO	LIBERADO	DATA	VER
500002148791		ALT CONFORME 418229042	CLAUDEMIRR	JACKSONDC	JACKSONDC	14.06.2022	01
500001845793		INITIAL ISSUE 417536426/0	DVEGINI	SCARMAGNANI	LUIZS	09.11.2020	00

EXECUTOR	DVEGINI	MOTOR TRIFÁSICO IN LINE EXTRA THRUST	10008087208
VERIFICADOR	SCARMAGNANI	CARCAÇA 256LP IP55 TEFC	000 / 01
LIBERADOR	LUIZS		
DATA LB.	09.11.2020	WMO Jaragua do Sul Engenharia de Produto	FOLHA 1 / 1

Placa de identificação com a informação da linha do inversor

Forma construtiva NEMA W-6

Forma construtiva V1

CÓPIA SEM CONTROLE

Dimensões em polegada

LIBERADO

A3

ZME

Propriedade da WEG. Proibida reprodução sem autorização prévia.

1143478181-01