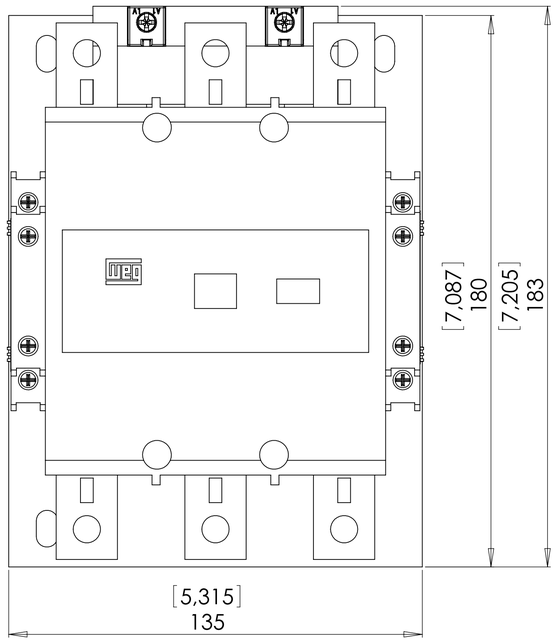

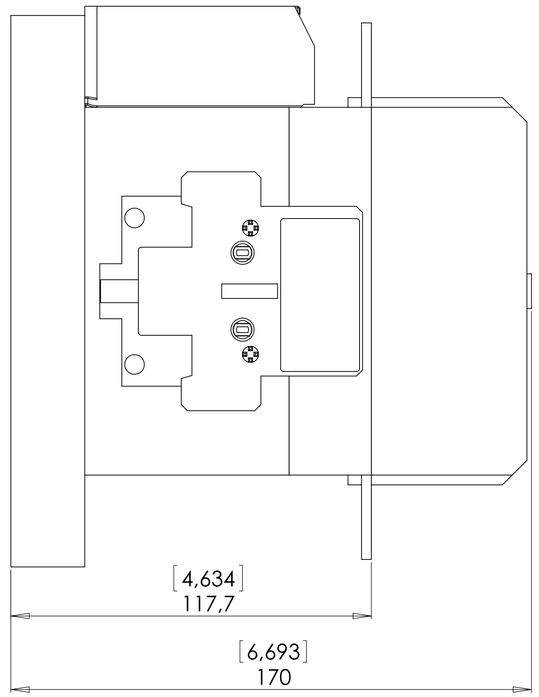

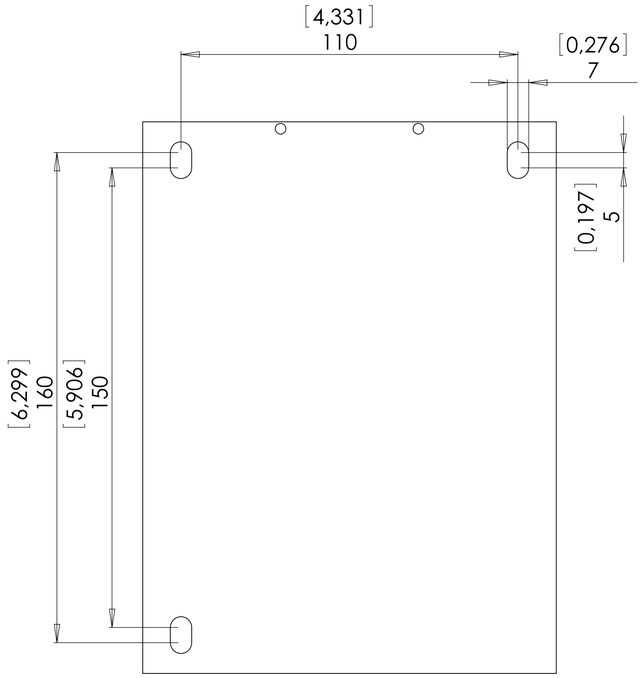

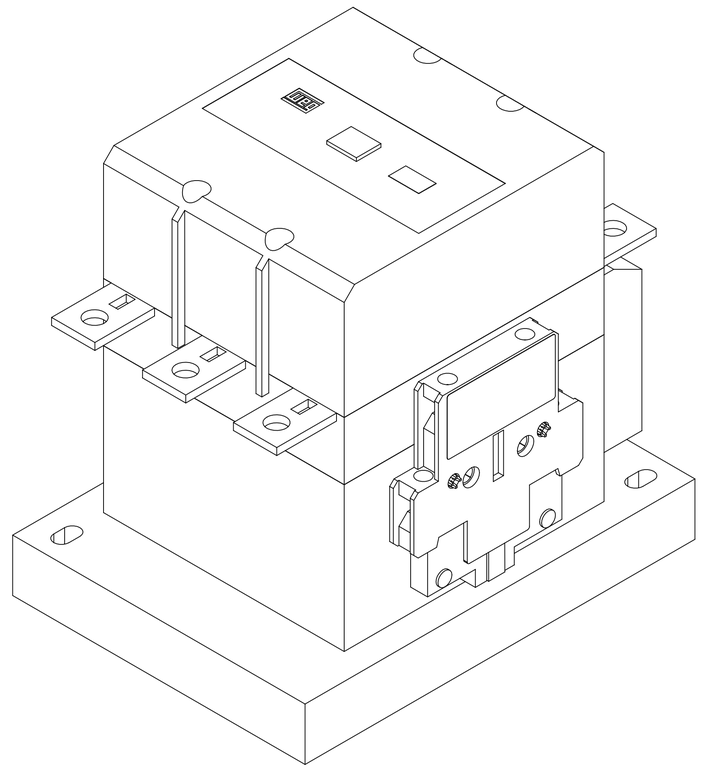

CWM180_E			
13/10/2011	1 : 1	mm [inches]	A1