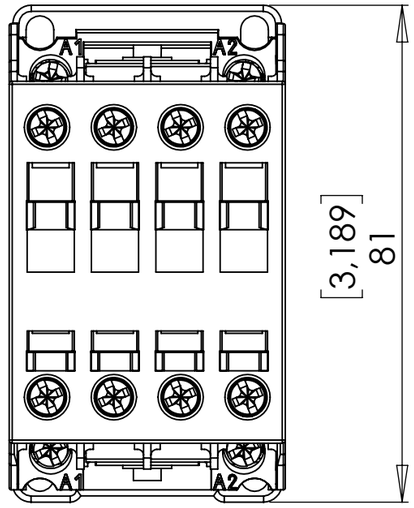

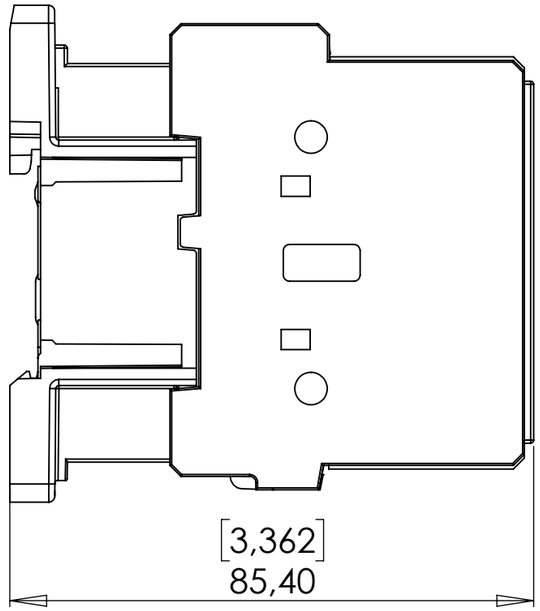

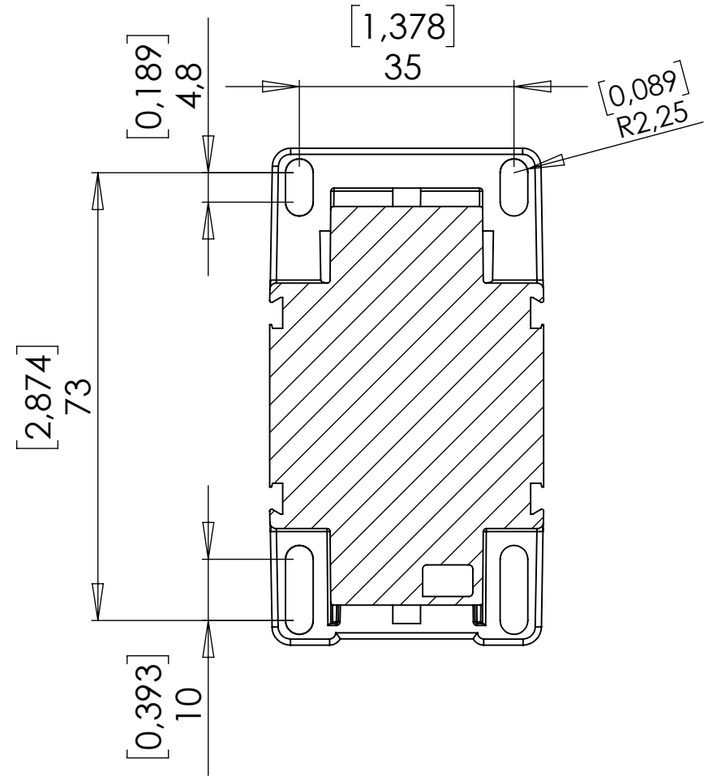

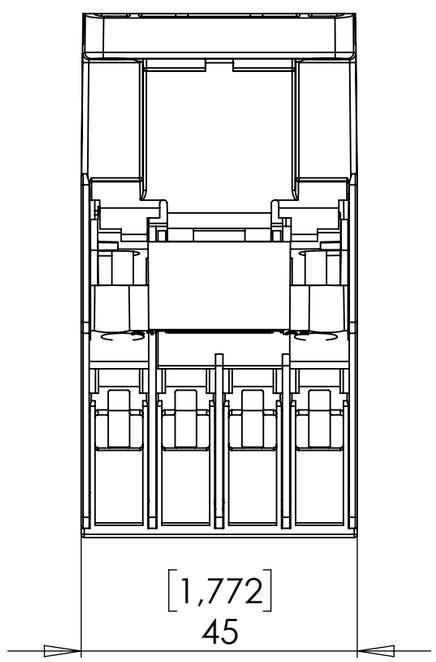

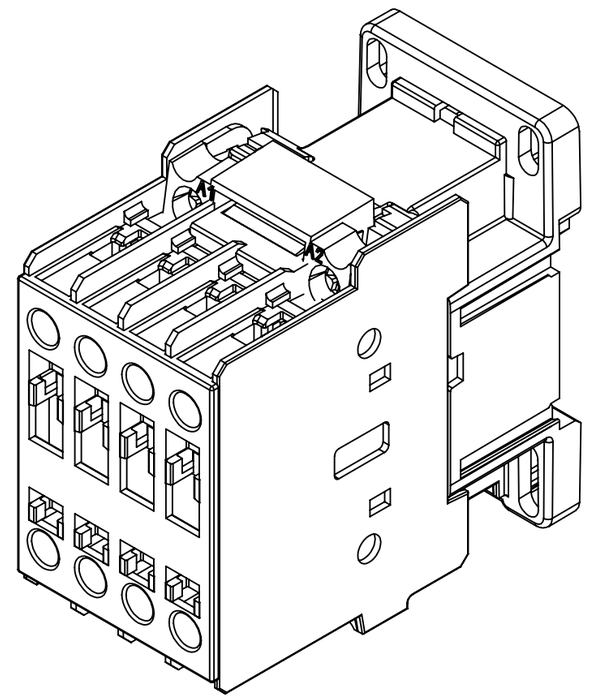

CWM9...18-CAWM4		
16/01/2018	1:1	mm [inches]

A3