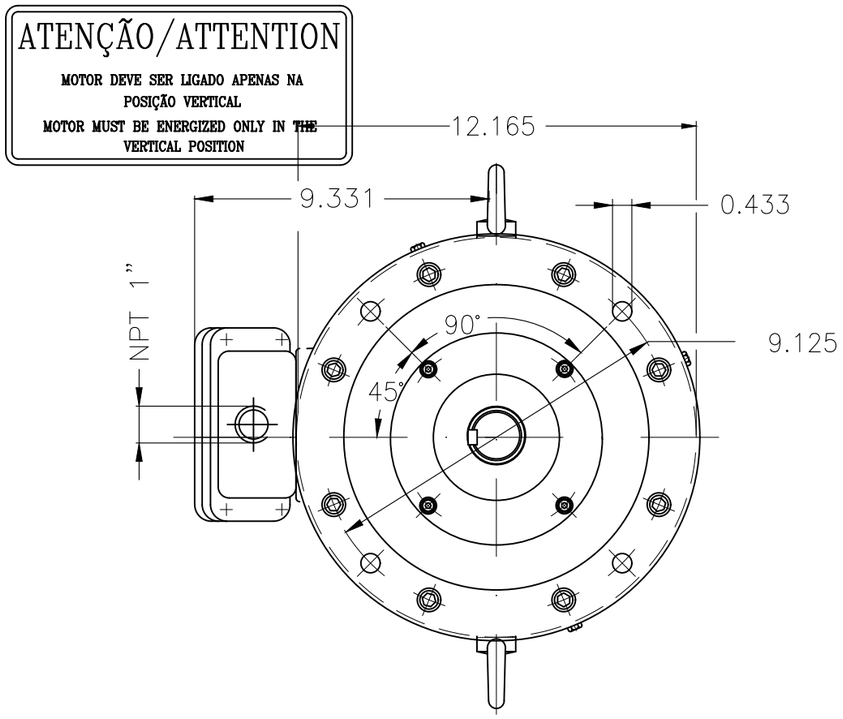

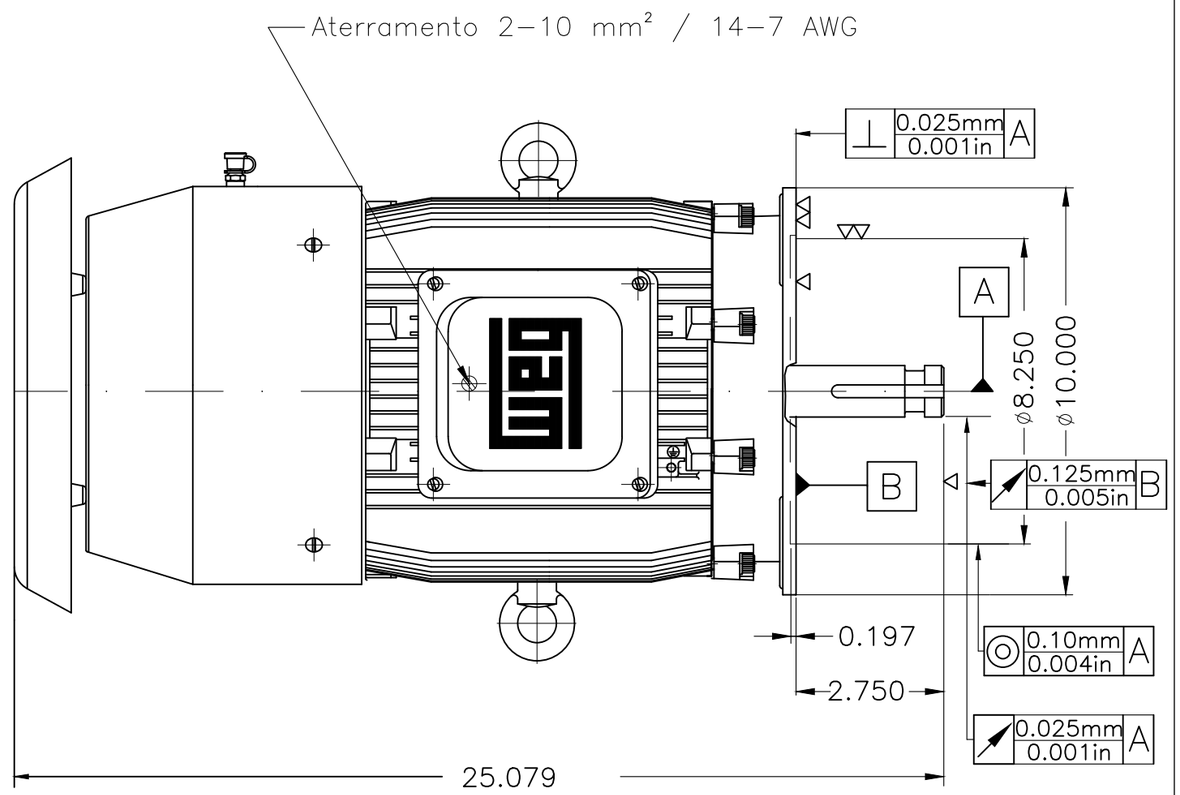

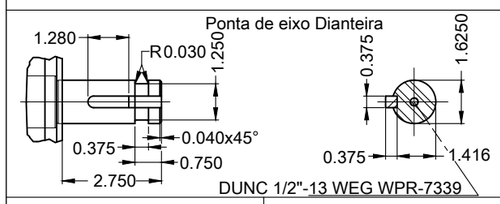

10 HP 02 Polos 60 Hz | A

V.J. PAMENSKY CANADA INC.

ECM	LOC	RESUMO MODIFICAÇÃO	EXECUTADO	VERIFICADO	LIBERADO	DATA	VER
500002555450		422119857/0 INITIAL ISSUE	CLEITONGS	CLEITONGS	KITZBERGER	29.01.2024	00

EXECUTOR	CLEITONGS	MOTOR TRIF. IN LINE EXTRA THRUST NEMA PREM. EFF.	10011801373
VERIFICADOR	CLEITONGS	CARCAÇA 215LP IP55 TEFC	000 / 00
LIBERADOR	KITZBERGER		
DATA LB.	29.01.2024	WMO Jaragua do Sul Engenharia de Produto	FOLHA 1 / 1

Placa de identificação com a informação da linha do inversor
Forma construtiva NEMA W-6
Forma construtiva V1

CÓPIA SEM CONTROLE
Dimensões em polegada
LIBERADO
XME A3

Propriedade da WEG. Proibida reprodução sem autorização prévia.

1486245883-00