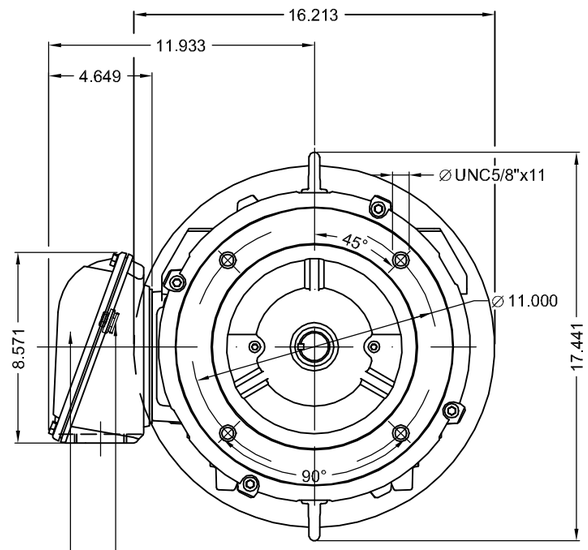

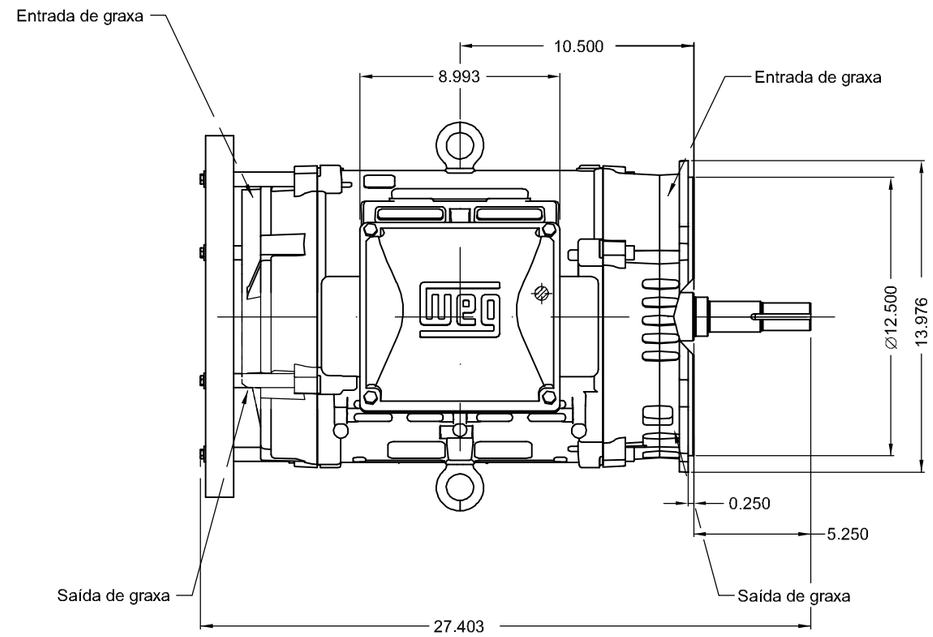

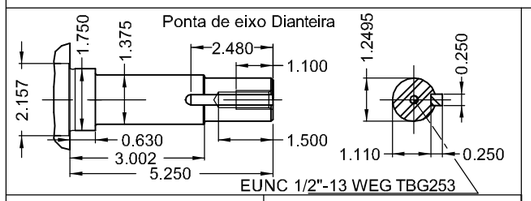

Forma construtiva NEMA F-1

Forma construtiva B14D

25 HP 04 Polos 60Hz | A

V.J. PAMENSKY CANADA INC.

1:7

ECM	LOC	RESUMO MODIFICAÇÃO	EXECUTADO	VERIFICADO	LIBERADO	DATA	VER
500001937728		INITIAL ISSUE - CLAIM 418236698	NOERNBERG	AMANDAL	AMANDAL	18.05.2021	00

EXECUTOR	NOERNBERG	MOTOR TRIFÁSICO W40 NEMA PREMIUM EFF	10008610512	
VERIFICADOR	AMANDAL	CARCAÇA 284/6JM IP23 ODP	000	00
LIBERADOR	AMANDAL			
DATA LB.	18.05.2021	WMO Jaragua do Sul Engenharia de Produto	FOLHA	1 / 1

CÓPIA SEM CONTROLE

Dimensões em polegada

LIBERADO

A3

ZME

Propriedade da WEG. Proibida reprodução sem autorização prévia.

1195646417-00